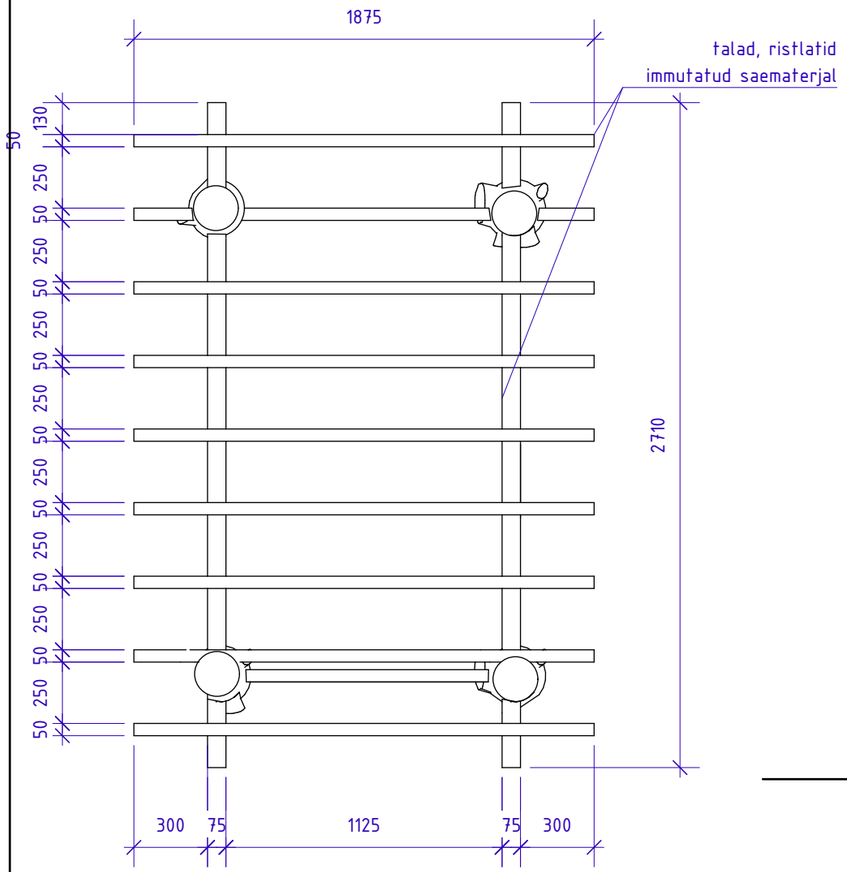

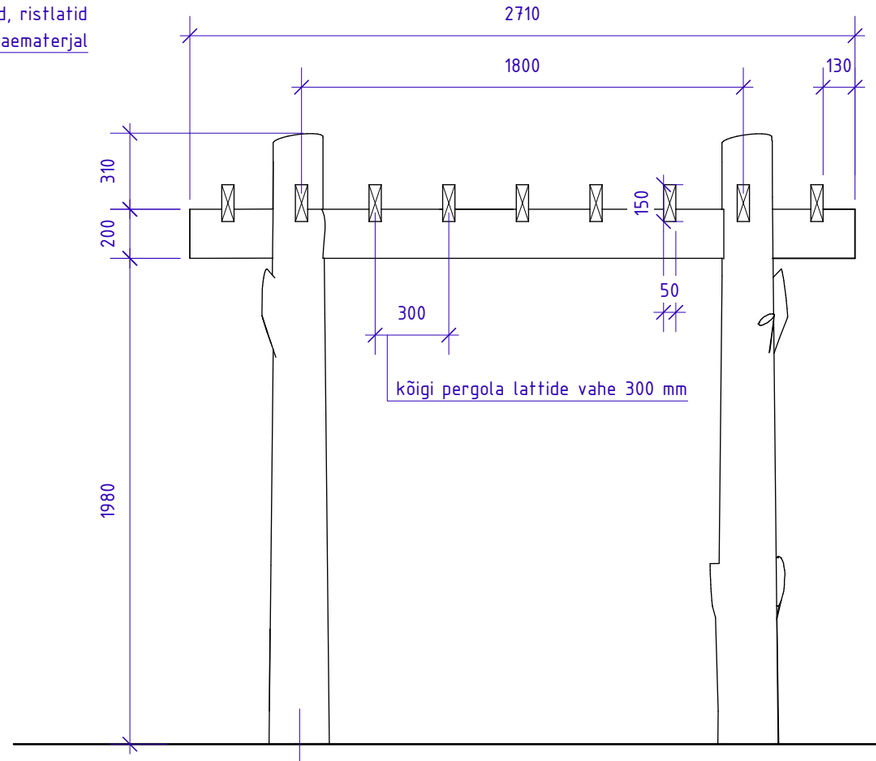

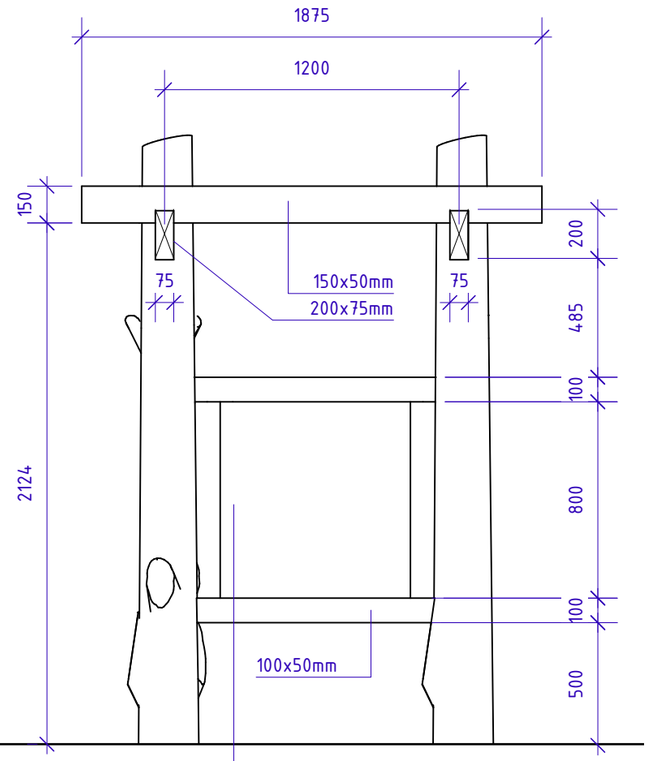

postid: kooritud okaspuu ümarpalk, D 200...300 mm
(võib kasutada kõveraid, keerdkasvuga vm
saematerjaliks sobimatuid palke va juhul, kui
deformatsioon ei taga tugevust)

tahvlid: veekindel värvitud vineer,
millele saab paigaldada infokandjad
mänguväljaku ja tasakaaluraja kasutamise
kohta

Märkus: täpsustada tööjoonistega.

Artes Terræ
MAASTIKUARHITEKTID

Töö: **Elurajooni ühisaia projekt**

Joonis: Tasakaaluraja värav-pergola

AB Artes Terrae OÜ
Reg nr 12978320
Küütri 14, Tartu 51007
artes@artes.ee
www.artes.ee
Projekteerimine EEP003546

Maastikuarhitekt: Sulev Nurme /allkirjastatud digitaalselt/
Vastutav spetsialist: Sulev Nurme /allkirjastatud digitaalselt/

Tellija: Albatrek OÜ
Asukoht: Tõrvandi alevik 3/3, Tartumaa
Fail: 20016KP2. Asendiplaan.vwx

Töö nr: 20016KP2
Kuupäev: 21.03.20
Mõõt: 1: 25
Staadium: EP
Joonise nr: 8